Butaca Bari

Colección Exclusiva Quattro®

QUATTRO

Butaca de lineas estilizadas y gran confort. Especialmente pensada para Centros Culturales y Colegios, ya que cuenta con una mesa de escritura antipánico. Este modelo se puede confeccionar en alternativas muy simplificadas, lo que la hace especialmente versátil.

Información Técnica

Dimensiones Generales

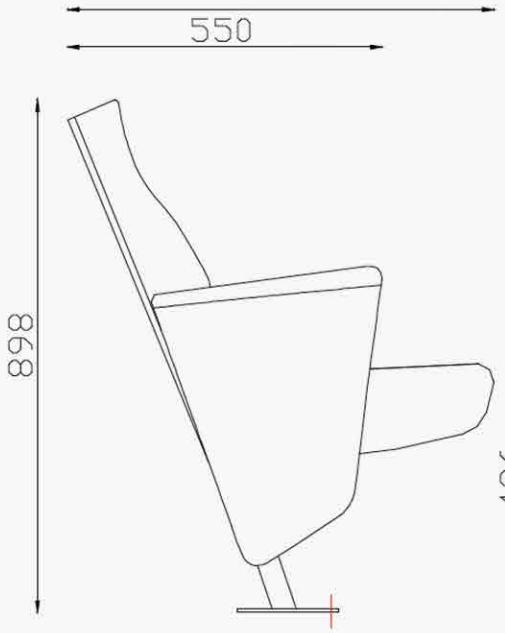

Espaldar Regulable

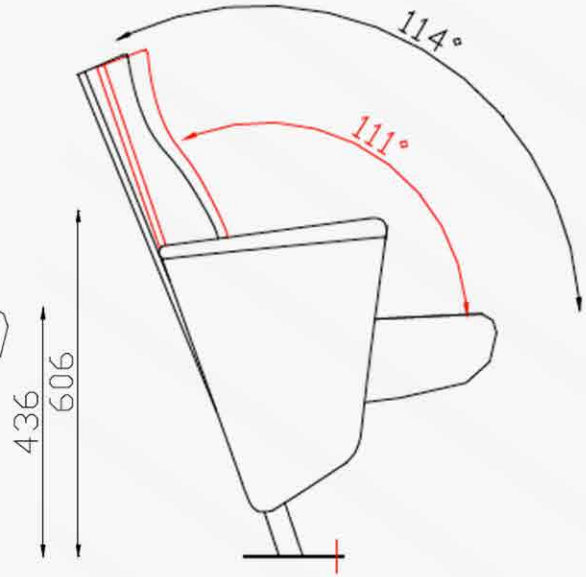

Detalles Técnicos

• Bases: Estructura: Perfil de acero cerrado de 40mm E=2mm. Soldadura: Continua MIG. Pintura: Epóxica electroestática negra microtexturada matte. Resistencia: 300 kilos.
• Asiento: Exterior: Espuma de poliuretano inyectado en frío, densidad ±65, espuma super blanda. Interior: Alma de acero de alta resistencia. Estructura tubular D=3/4" con buje metálico móvil y sistema de abatimiento a gravedad. Tapiz: Tela Escorial plus ignífugo, fácil reemplazo de fundas.
• Espaldar: Exterior: Espuma de poliuretano inyectado, de densidad 55 super blanda. (6cm. espesor) do E= 15 mm en madera con doble revestimiento poliuretánico o laminado melamínico.
• Brazos y Costados: Brazo: Madera mecanizada. Costados: terciado E= 12 mm. Tapizado en Tapiz Escocia ignífugo.

Isopticas

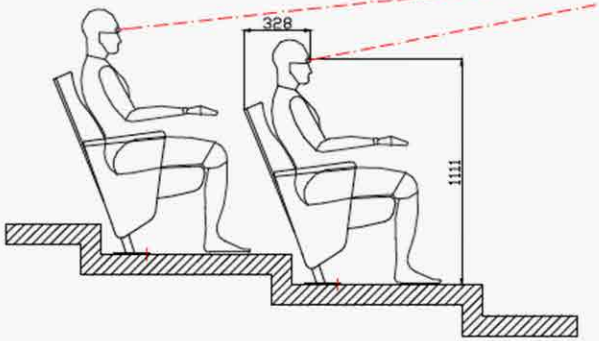

Instalación Radio (minimo R 9000)

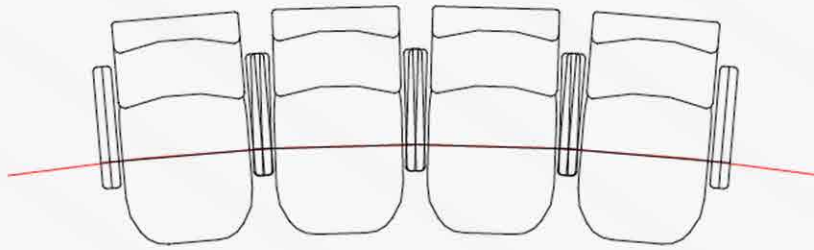

Anchos Disponibles

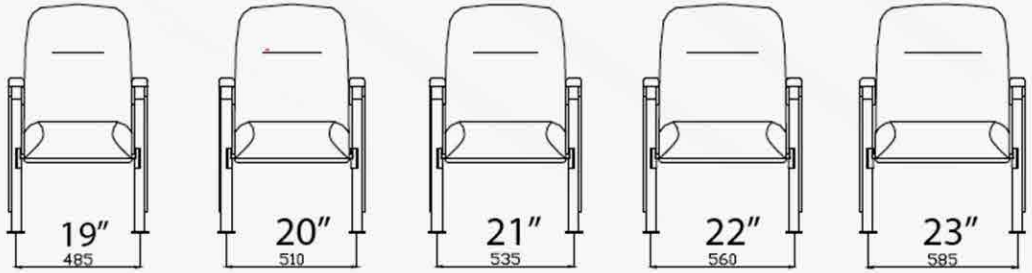

QUATTRO