Butaca Coda

Colección Exclusiva Quattro®

Butaca que cuenta con medidas reducidas para ser implementada en salas pequeñas, Teatros y Auditorios de colegios.
Puede ser instalada en sistema de tándem sobre un pie móvil lo que permite desplazar las butacas de manera fácil y eficiente, ahorrando tiempo y espacio.

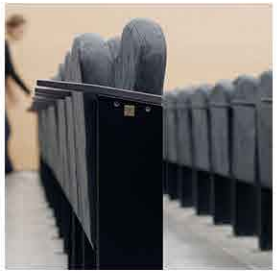

Butaca Coda

Presentación

QUATTRO

Su diseño se caracteriza por contar con un plegado automático, éste permite que cuando el usuario se levanta, la Butaca Coda, adapta una posición vertical optimizando los espacios reducidos. Este modelo es completamente tapizado en su asiento y espaldar, mientras que el apoya brazo puede ser de madera.

Información Técnica

Dimensiones Generales

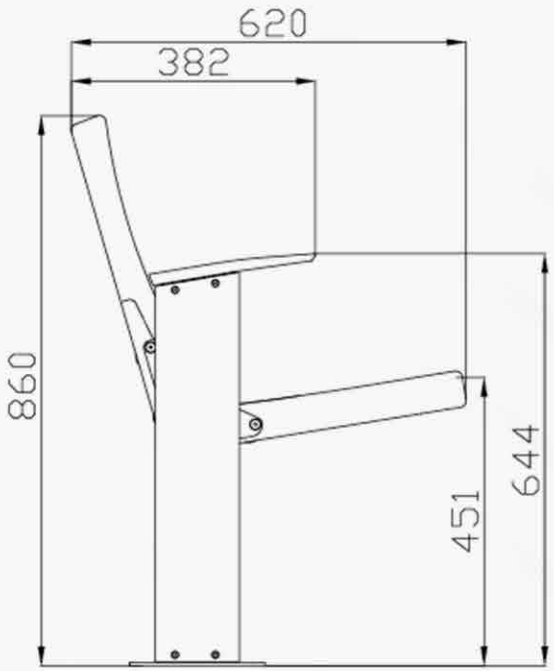

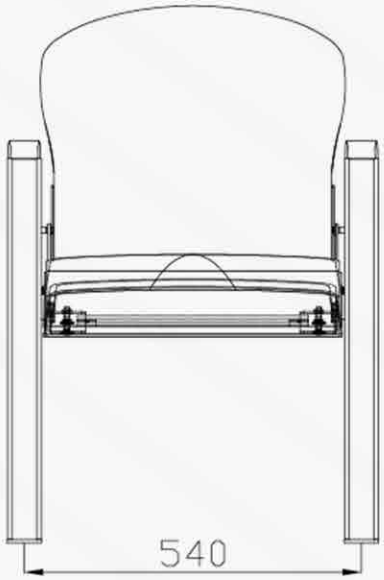

Detalles Técnicos

- Bases: Fabricadas en tubo de acero 120x40mm el cual incorpora guías para abatimiento de espaldar y asiento, estructura pintada epoxipoliéster. En sistema SLIP o tándem tiene viga en el mismo perfil. Butaca que permite instalación fija a piso por medio de tacos de anclaje, sistema MATRIX con pies móviles o sistema SLIP por medio de guías instaladas a piso que se deslizan para dejar el espacio libre.
- Asiento: Estructura interior en contrachapado de madera de haya de 12mm de espesor, espuma de PU de célula abierta, autoextinguible. Sistema de abatimiento: Plegado automático de asiento por medio de bielas. Tapiz: Tapiz Escocia ignífugo, fácil reemplazo de fundas.
- Espaldar: Interior: Chapa metálica E=4mm para conseguir un correcto plegado. espuma de PU célula abierta. Tapiz: Tapiz Escocia ignífugo, fácil reemplazo de fundas.
- Brazos: Apoyabrazos en madera protegido con doble capa de PU.

Isopticas

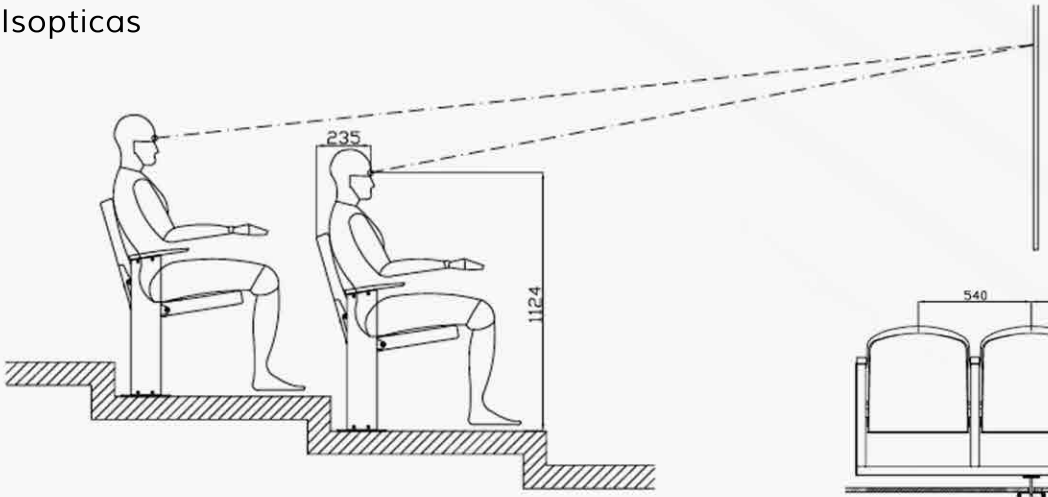
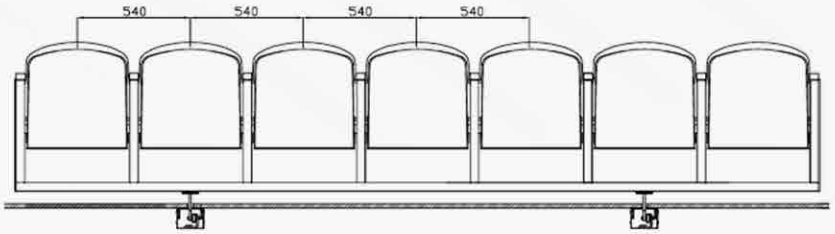
Instalación Recta Sistema Slip